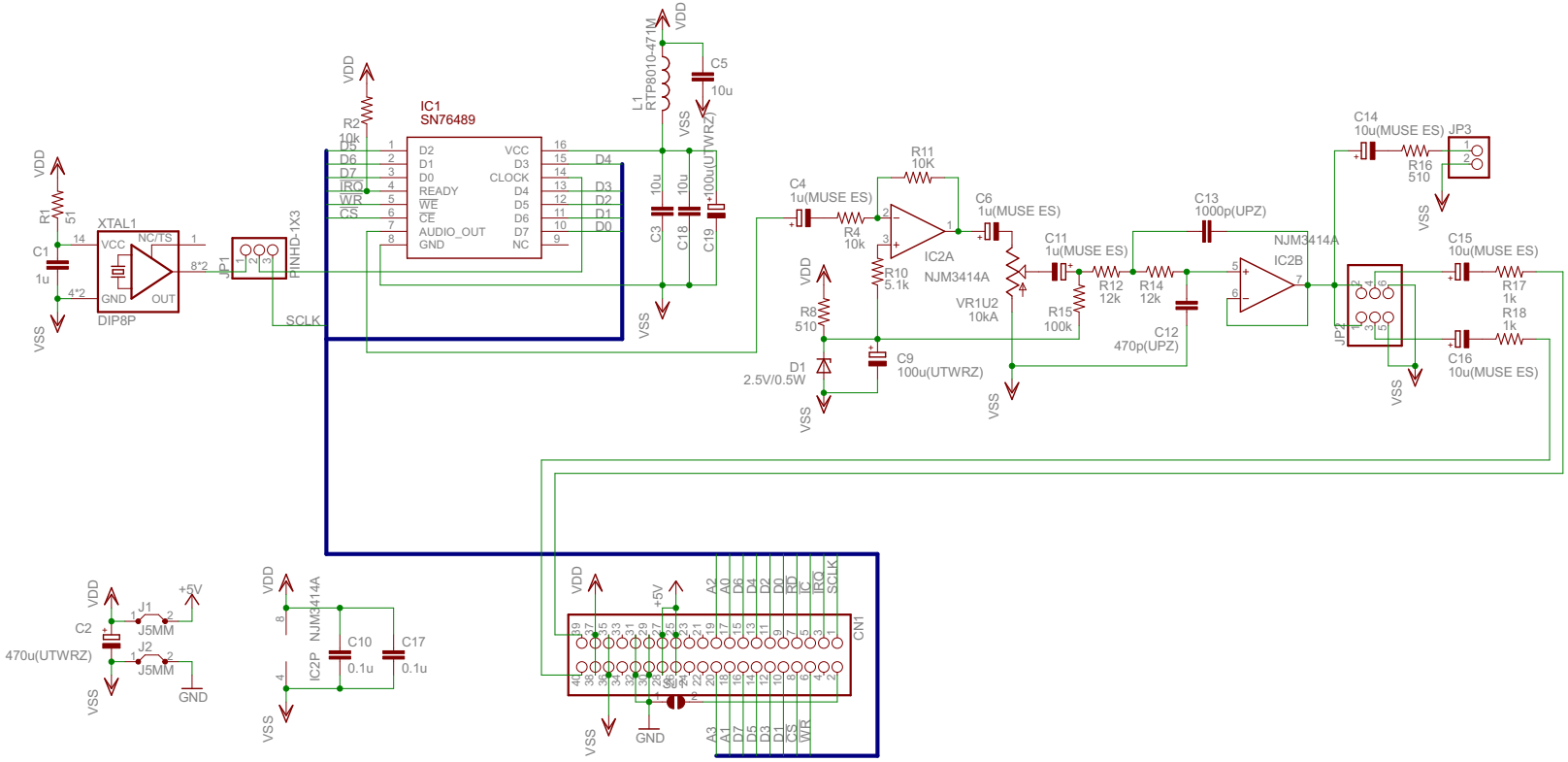

Rev.1.0A 指定なきコンデンサは積セラ	Caribou Works
	RE1-SN76489_A
	2015/01/01 19:11:49
	Sheet: 1/1