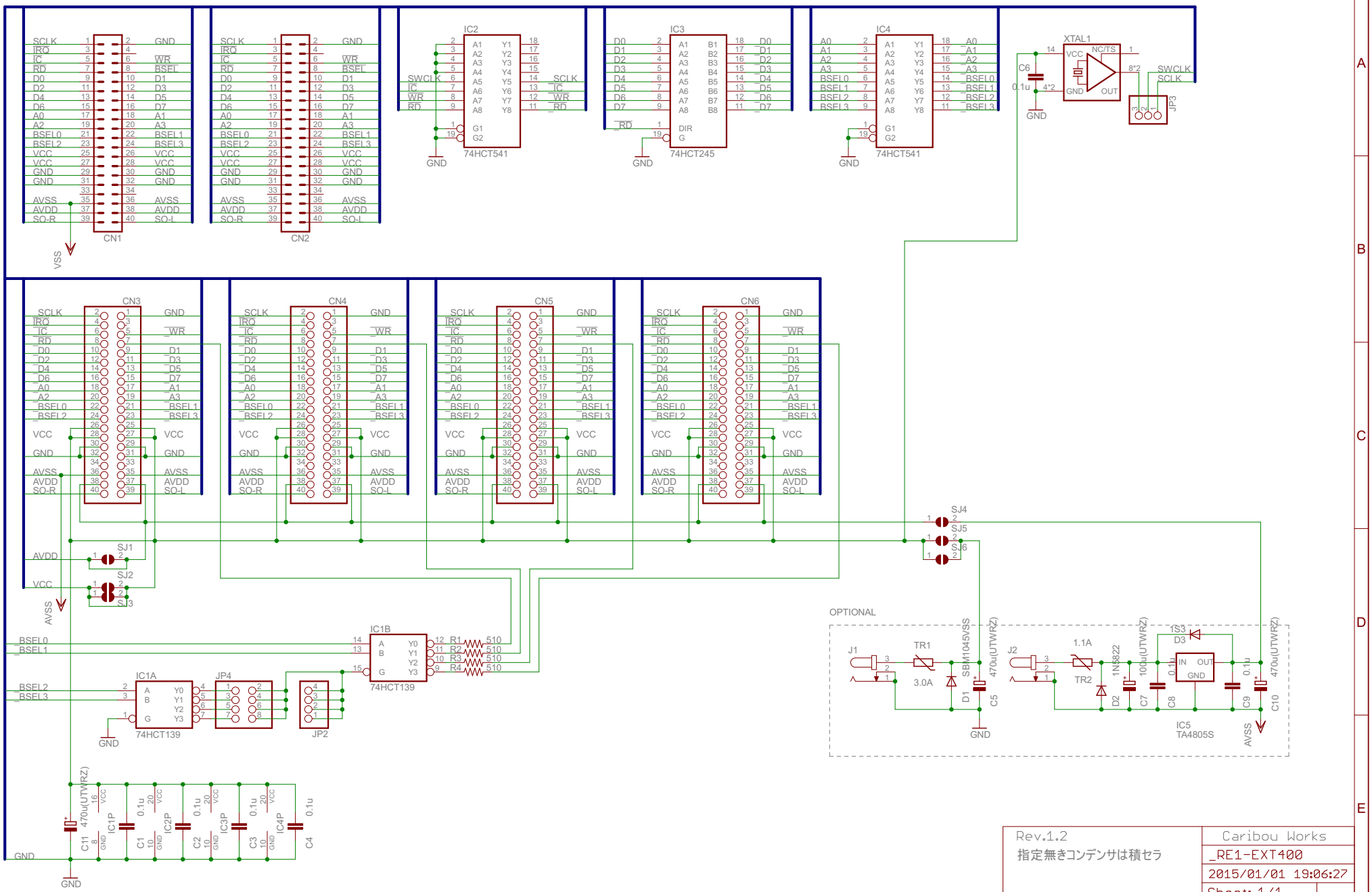

Rev.1.2
指定無きコンデンサは積セラ

Caribou Works
_RE1-EXT400
2015/01/01 19:06:27
Sheet: 1/1